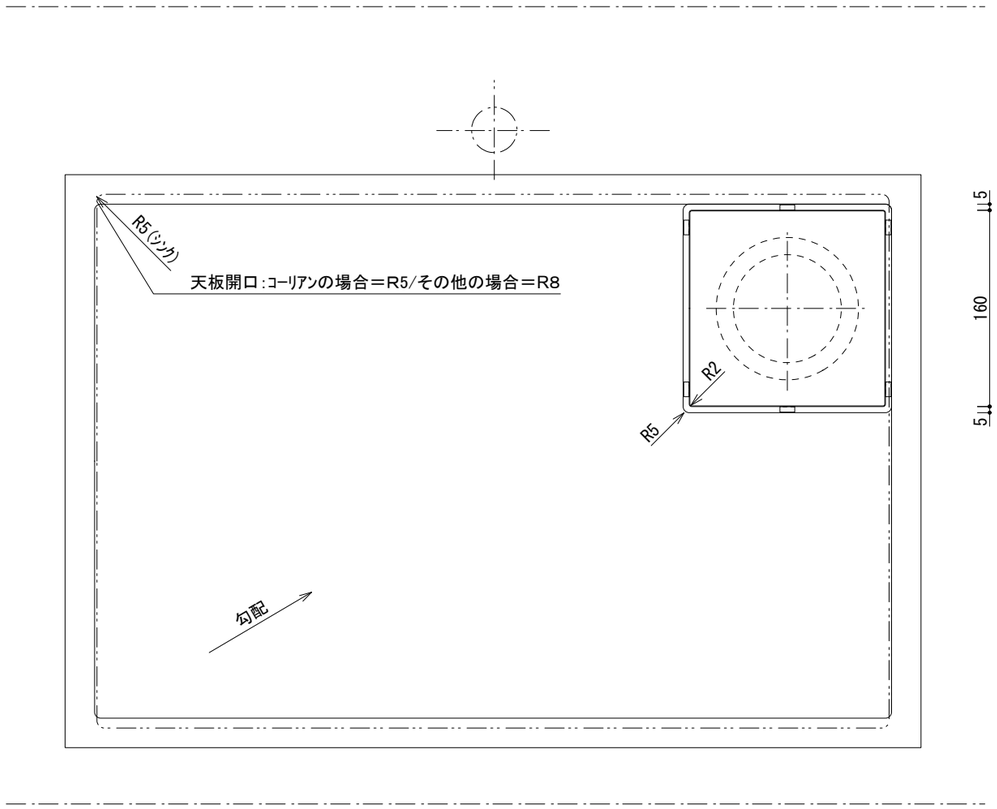

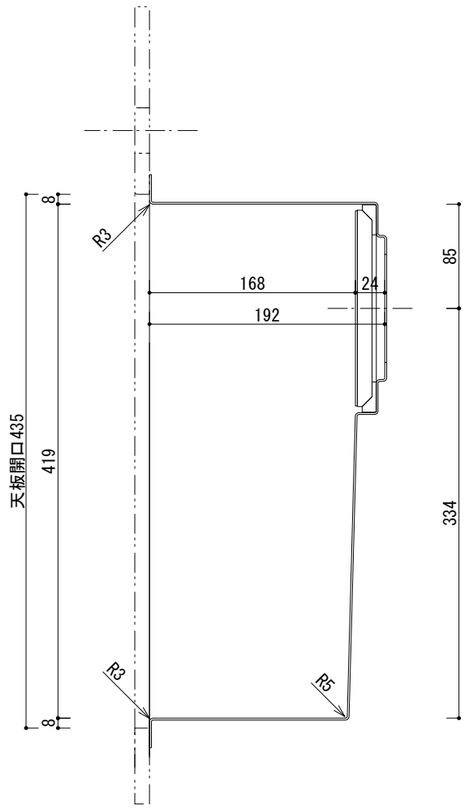

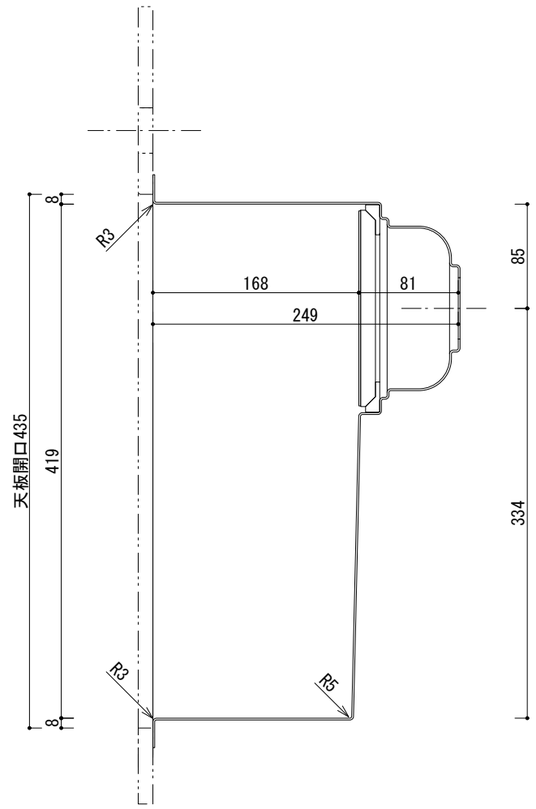

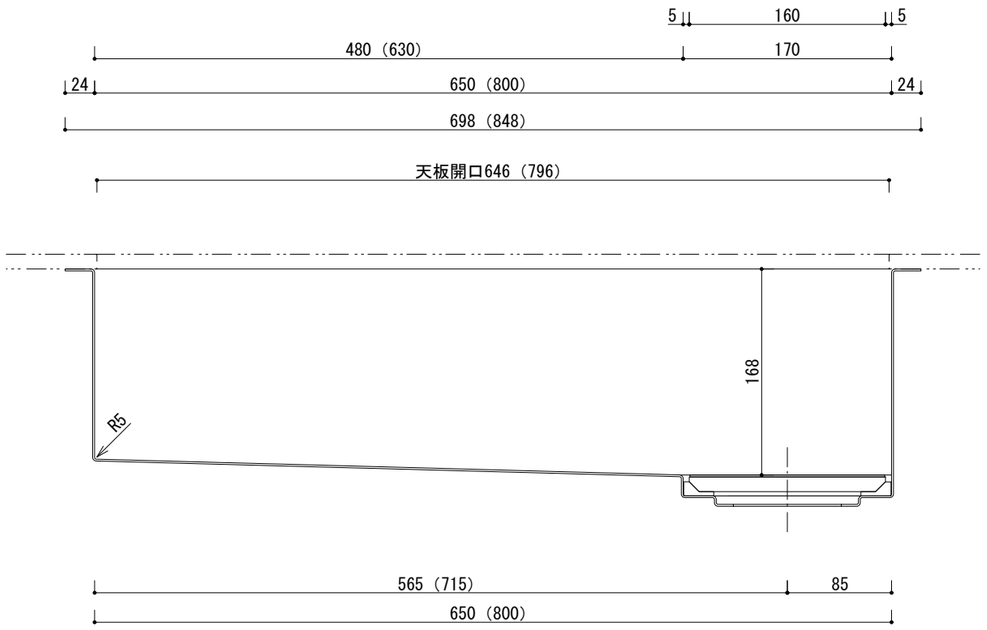

大日化成工業株式会社
東京都杉並区和泉4-47-15 TEL:03-3313-5245 FAX:03-3315-7700

Noelse Stainless キッチン用シンク(大・小) アンダーシンク デッキ無し D39465 SUS-S(小) / D39480 SUS-S(大)
～コーリアン・サイルストーン・デクトン天板仕様～

■ SCALE: 1/5 ■ DATE:2022/3/31