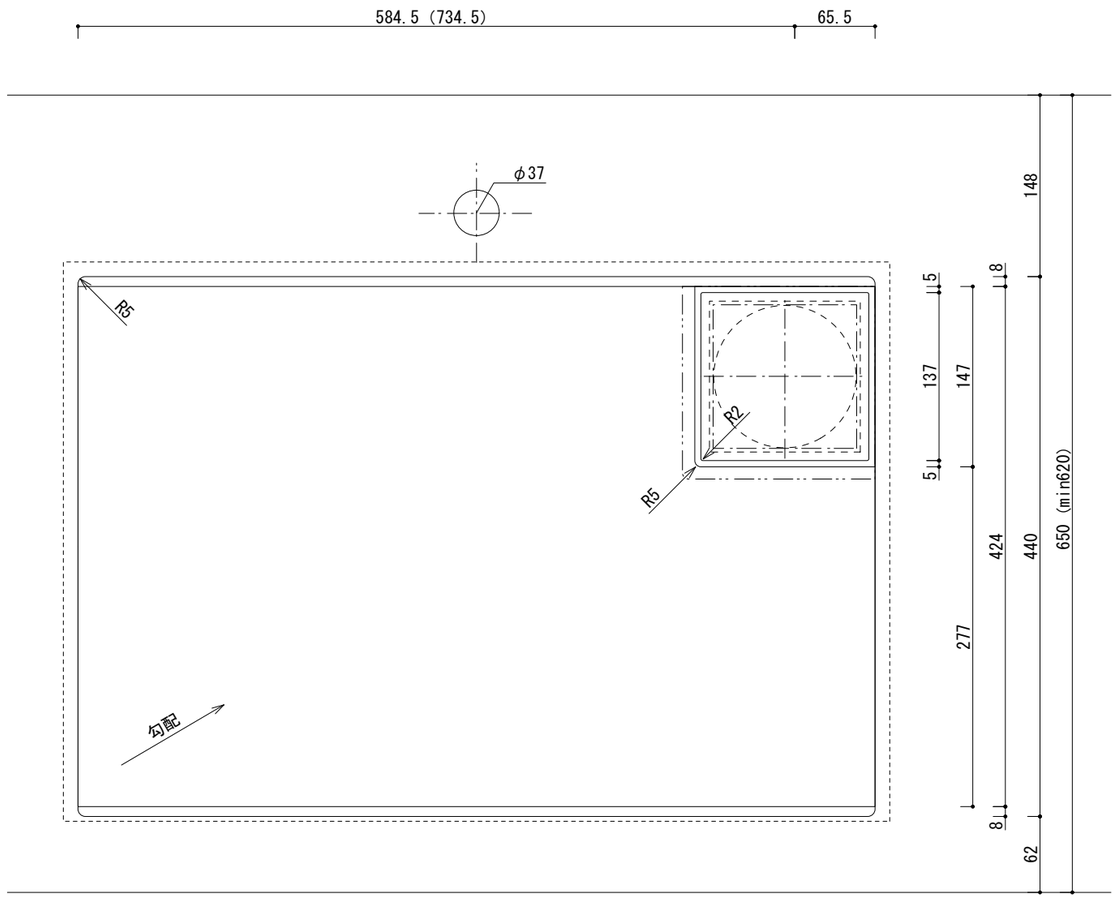

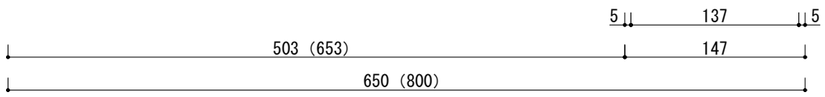

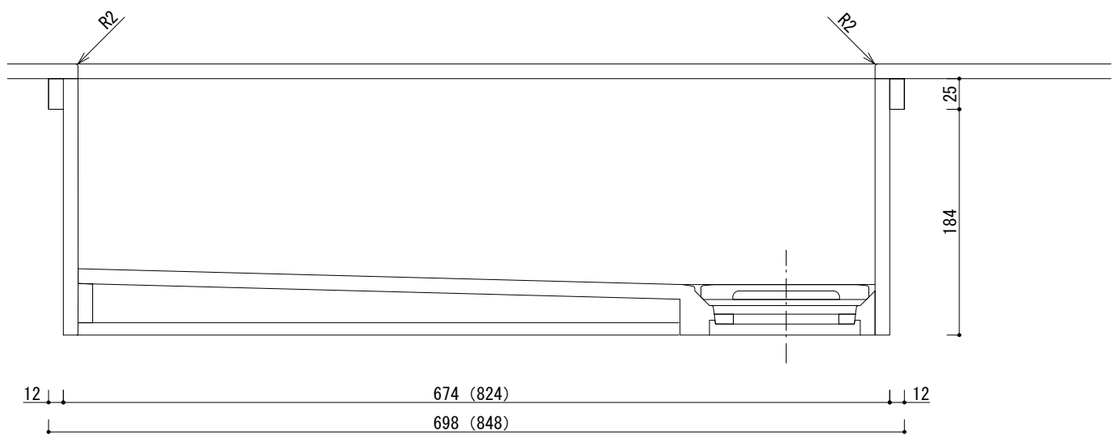

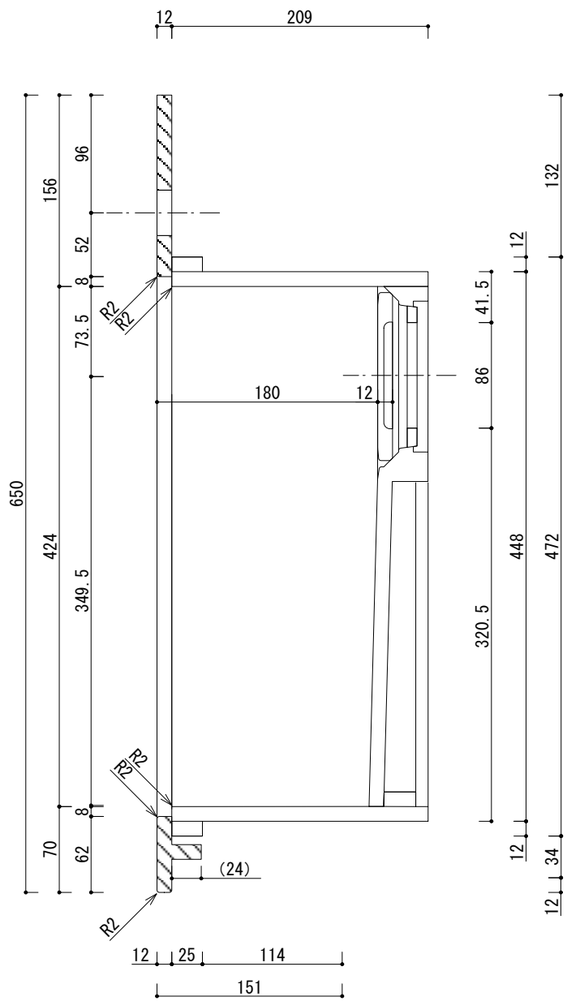

【 天板Aタイプ　前垂れなし 】

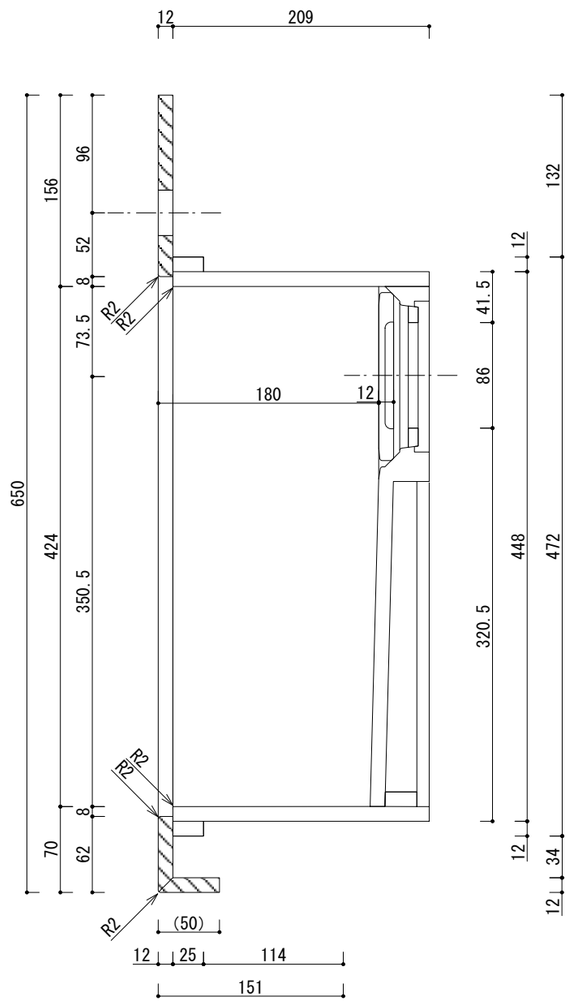

【 天板Aタイプ　前垂れあり 】
【 天板Bタイプ　全周前垂れあり 】

大日化成工業株式会社
東京都杉並区和泉4-47-15　TEL:03-3313-5245　FAX:03-3315-7700

Noelse　キッチン用シンク(大・小)　デッキ無しタイプ　D4465-S(小) D4480-S(大)　～コーリアン仕様～

■ SCALE:　1/5

■ DATE:2019/6/1