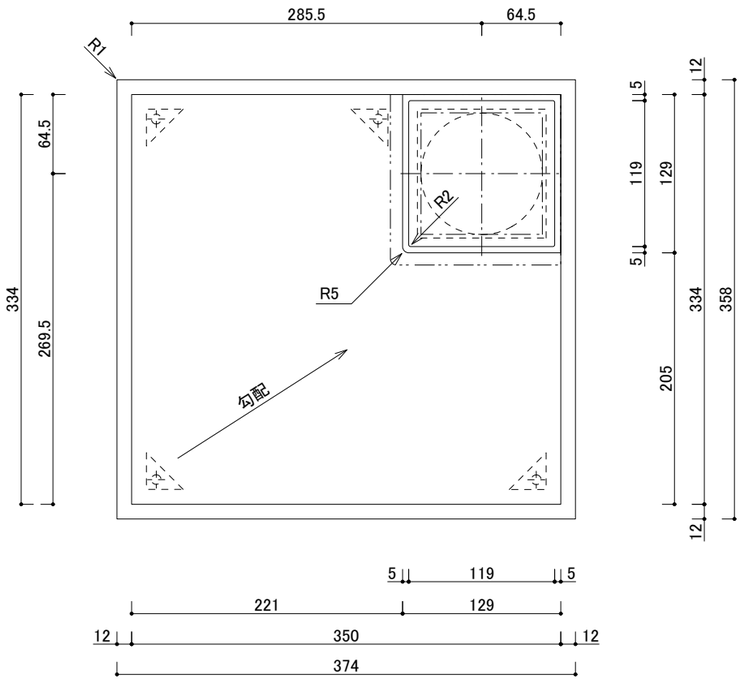

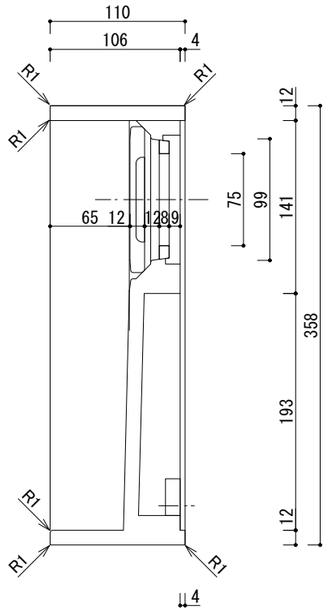

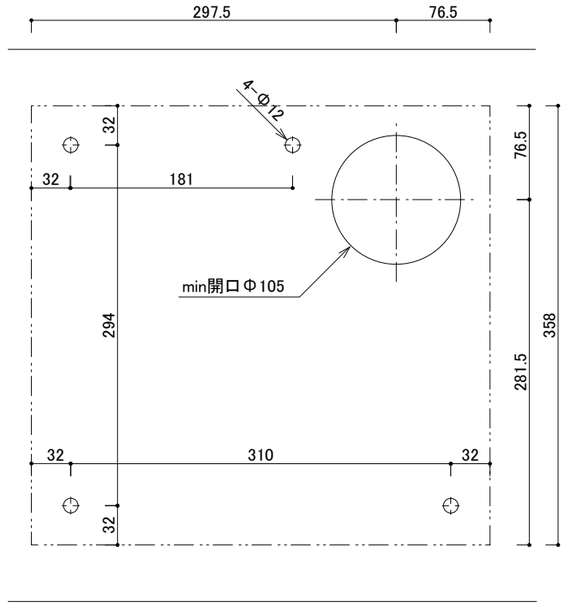

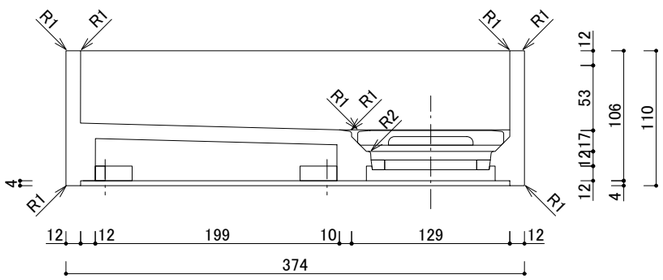

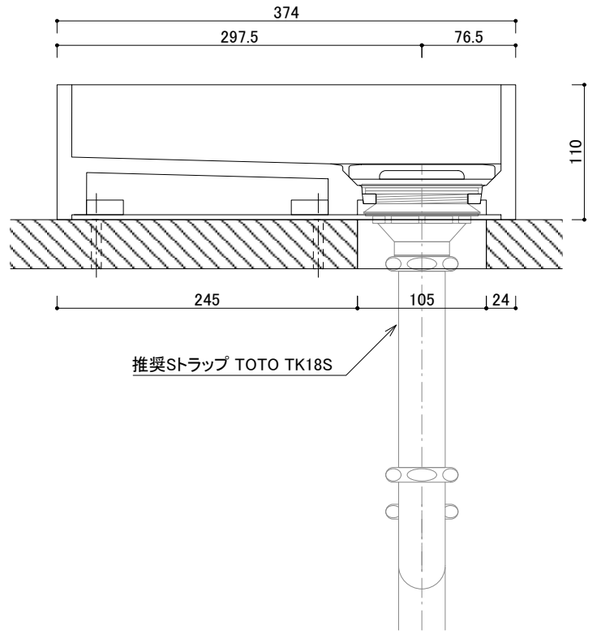

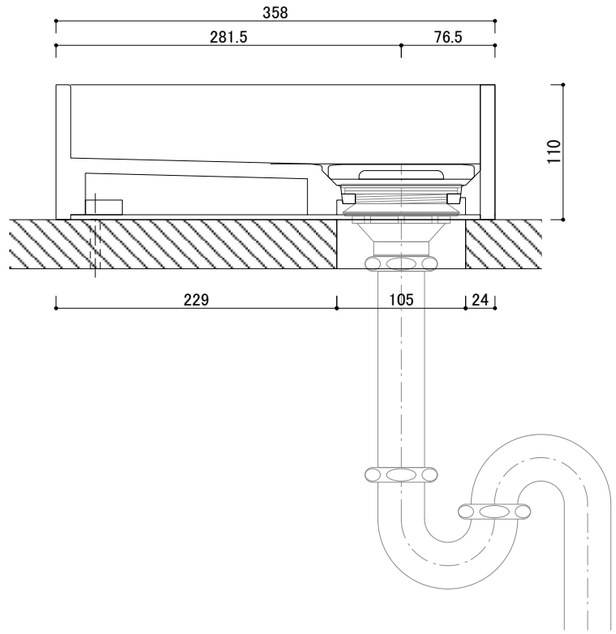

大日化成工業株式会社
東京都杉並区和泉4-47-15 TEL:03-3313-5245 FAX:03-3315-7700

Noelse Vessel洗面化粧台用シンク（小） デッキ無しタイプ D3735-V ～コーリアン仕様～

■ SCALE: 1/5

■ DATE:2022/1/6